Zubehör

Eckwandhalter für IS 180-2, IS 2180-2 und IS 2180 ECO

schwarz
EAN 4007841 085131
Art.-Nr. 085131

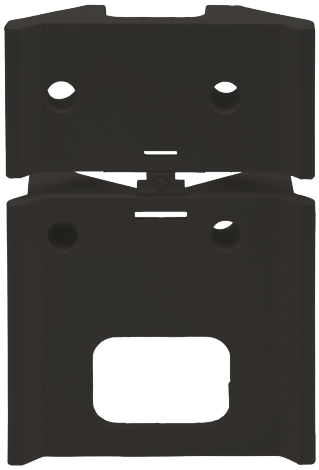

Plastikfreie Verpackung

Funktionsbeschreibung

Hält, was er verspricht. Eckwandhalter für Steinel Bewegungsmelder IS 180-2, IS 2180-2 und IS 2180 ECO. Erhältlich in den Farbvarianten weiß und schwarz.

Technische Daten

Variante	schwarz	Farbe	Schwarz
VPE1, EAN	4007841085131	Montageort	Ecke
Anwendung, Ort	Außenbereich	Montageart	Wand, Ecke
Anwendung, Raum	Außenbereich, Hauseingang, Hof & Einfahrt		

Zubehör

Eckwandhalter für IS 180-2, IS 2180-2 und IS 2180 ECO

schwarz
EAN 4007841 085131
Art.-Nr. 085131
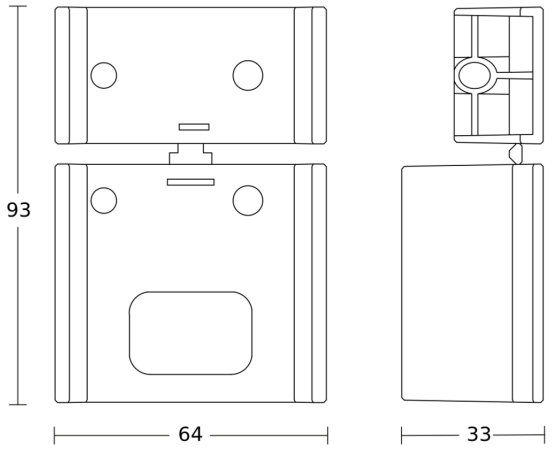
Maßzeichnung